КРОНШТЕЙН ДЛЯ УСТАНОВКИ СУППОРТА ВАЗ-2112 НА ВАЗ-2101..07

Сталь 40Х

Левый/правый - зеркальные.

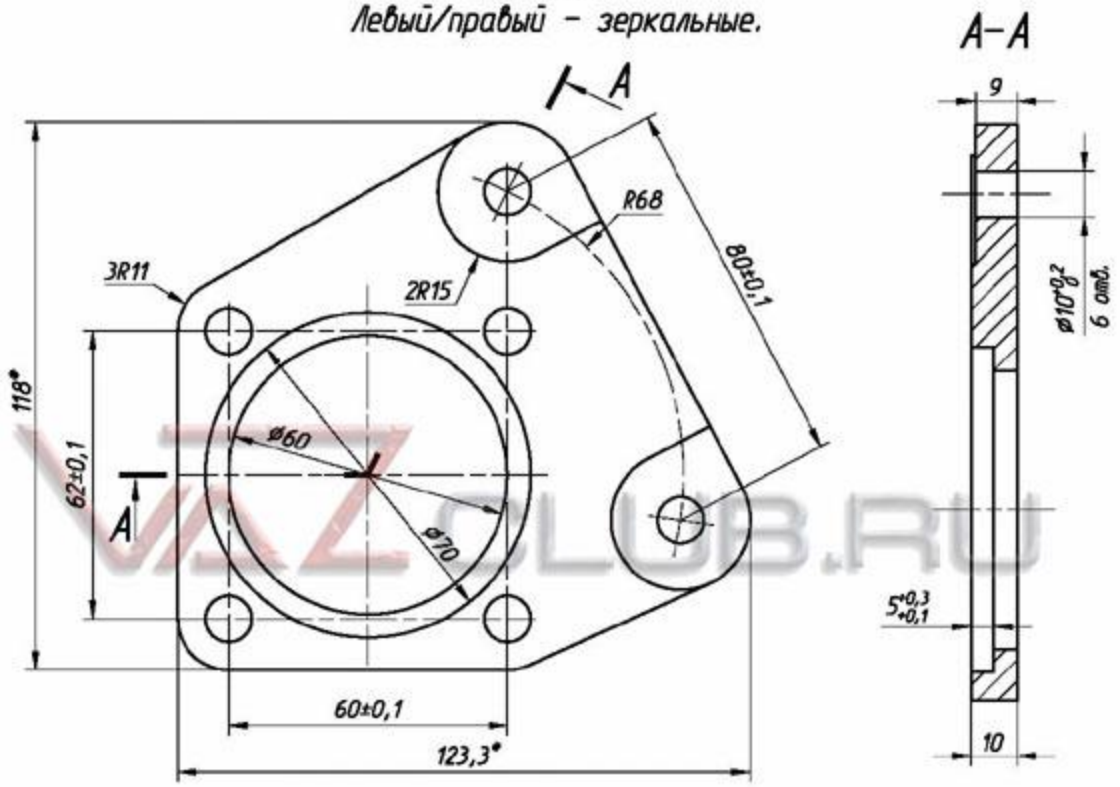

1. Неуказанные отклонения размеров H12; h12; ± IT12/2.
2. Острые кромки притупить R0.1..0.3.
3. * Размеры для справок.